# VÝPIS VÝROBKŮ - GRAFICKÁ PŘÍLOHA

403-ZÁM.VÝR.

| Stavba: | Investor: | Zakáz.číslo: | SO: | Stupeň: | Datum: | Vypracoval: | Generální projektant: | Číslo přílohy: |
|---|---|---|---|---|---|---|---|---|
| Sportovní hala areál " Klíneška" Kutná Hora - etapa střední trakt | Město Kutná Hora, Havlíčkovo náměstí 552, 284 01 Kutná Hora | 494 | SO-01 | DPS | XI/2016 | Ing. Jiří OPAT | miloto PROJEKČNÍ KANCELÁŘ | 12 |

PŘED OBJEDNÁNÍM NEBO ZADÁNÍM VÝŠE UVEDENÉHO VÝROBKU DO VÝROBY DOJDE K OVĚŘENÍ ROZMĚRŮ,VLASTNOSTÍ,POŽÁR.OPATŘENÍ A POČTŮ VŠECH UVAŽOVANÝCH KUSŮ VÝROBKŮ NA STAVBĚ.NA PŘÍPADNÉ NESROVNALOSTI MEZI JEDNOTLIVÝMI ČÁSTMI DOKUMENTACÍ DPS MUSÍ DODAVATEL NEPRODLENĚ UPOZORNIT JINAK PŘEBÍRÁ PLNOU ZODPOVĚDNOST ZA PŘÍPADNÉ NEDOSTATKY. TOTO PROVEDE DODAVATEL VÝROBKU TENTO VÝKRES NELZE ZTOTOŽNIT S DODAVATELSKOU (VÝROBNÍ) DOKUMENTACÍ!
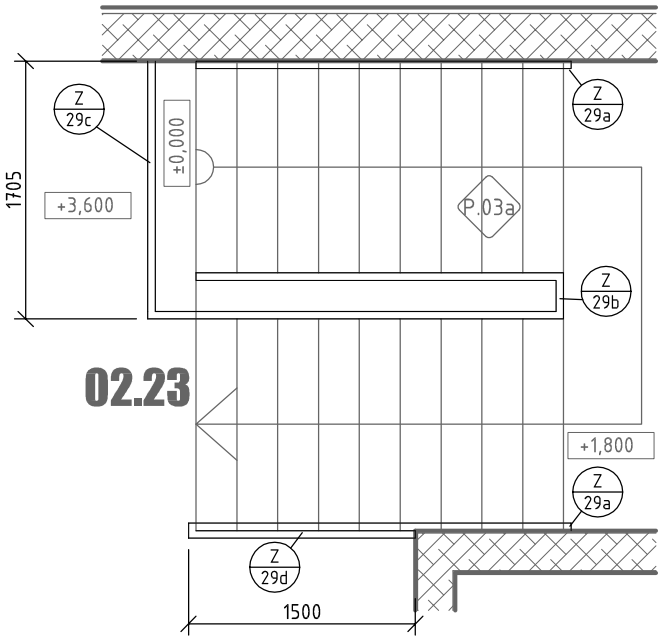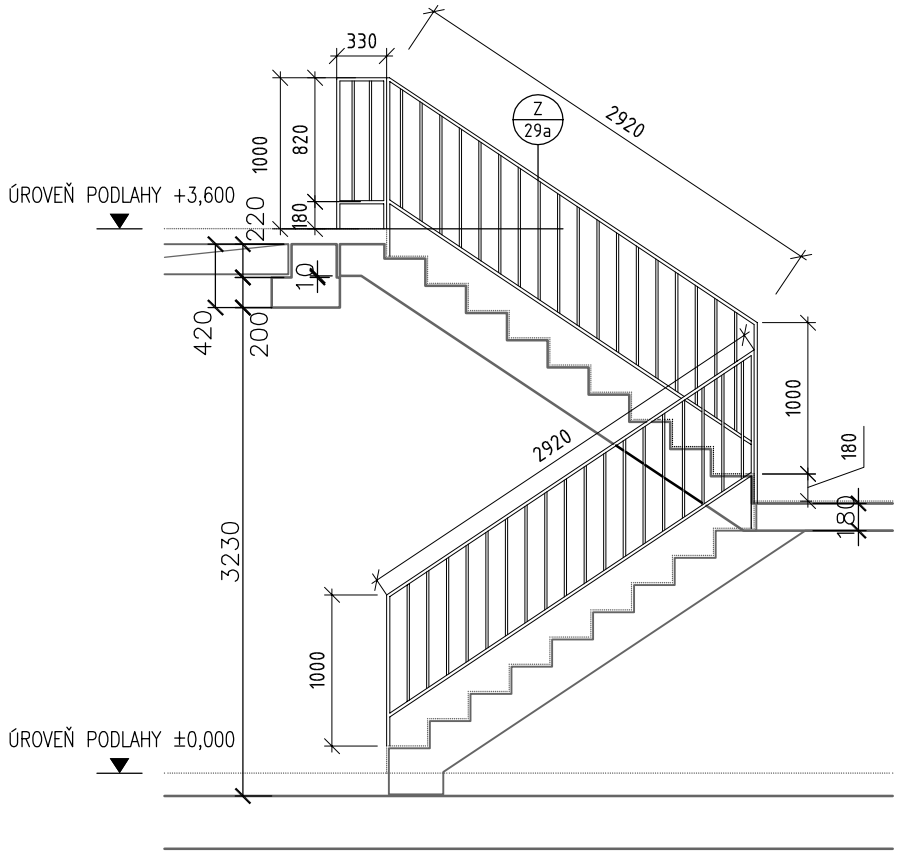
| Označ. na výkresu | Schematické zobrazení | Popis | | Skladebný rozměr | Počet kusů / Podlaží / 1.NP-2.NP | Celkem | Barevný odstín | Poznámka |
|---|---|---|---|---|---|---|---|---|
| Z 29a | **SCHÉMA** **M 1:50** | **OCHRANÉ ZÁBRADLÍ SCHODIŠŤOVÉ z 1.np do 2.np SVAŘENÉ Z TENKOSTĚNNÝCH PROFILŮ** TENKOSTĚNY 50/20/1,5 A 15/15/2 | Z/29a | 50/1000/1bm | 2x2,945+0,3 | **6,19** | 2X ZÁKLADNÍ NÁTĚR 3X VRCHNI NÁTĚR ŠEDÁ RAL 7045 | |